FILE NO	HWD/SJ-YJF8038HB-20240126-01	DRAWING NO		REV	01

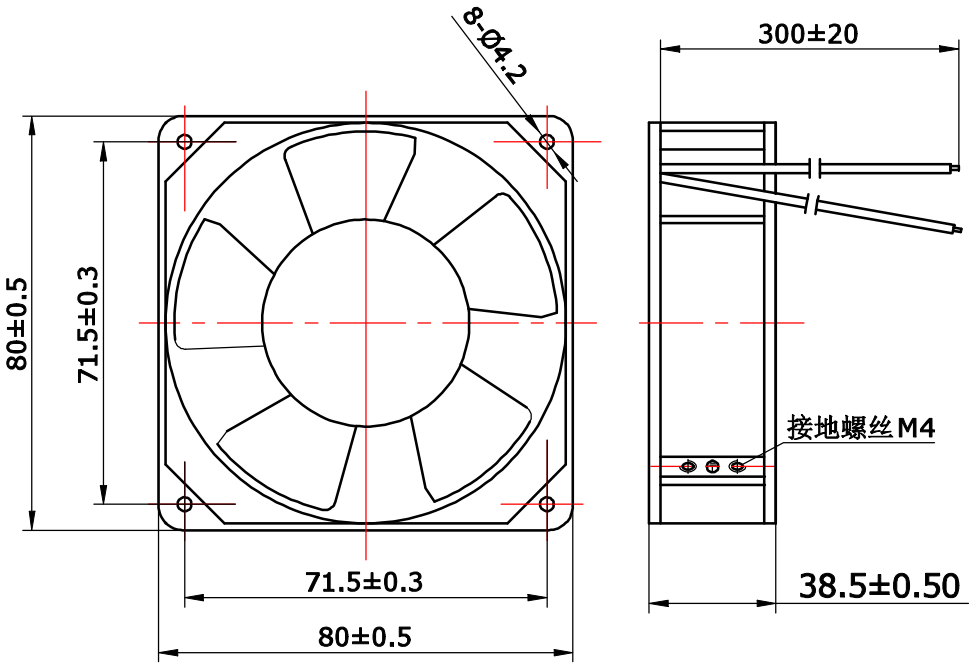

SPECIFICATION 规格说明

MOTOR 电机型式	YJF series mini-shaded Pole fan Motors YJF系列微型罩极式风扇电 机
MOTOR TYPE 电机型号	YJF8038HB
VOLTAGE 额定电压 (V)	220
FREQUENCY 频率 (Hz)	50
INPUT POWER 输入功率 (W)	/
CURRENT 电流 (A)	/
SPEED 负载转速 (r/min)	2400
ROTATION 旋转方向	CCW (looking towards the shaft 从轴伸端视去逆时针方向)
MOTOR PROTECTION 电机保护方式	Impedance protection 阻抗保护
TEMPERATURE RISE 温升	95K max (with load) 负载运行温升不超过 95K
OPERATING TYPE 工作定额	S1 连续工作制
MOUNTING TYPE 安装方式	Every Angle 任意角度安装
AMBIENT TEMPERATURE 适用环境温度	-20°C +60°C
BEARINGS 轴承型式	BALL bearings 滚珠轴承
ELECTRICAL CONNECTION 电源线	lead wire 280-320mm free length 电源线长280-320mm
HI-POT TEST 耐压测试	1800V/1s $I_{leakage}$ <=0.8mA 1800V历时1秒,泄漏电流<=0.8mA
APPROVALS 认证标记	UL or CE or CCC
WEIGHT PER UNIT 单个电机净重	0.30kg
PACKING 包装	50PCS/CTN 50 台/箱

Label 铭牌（UL）

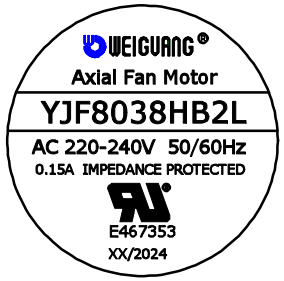

Label 铭牌（CE）

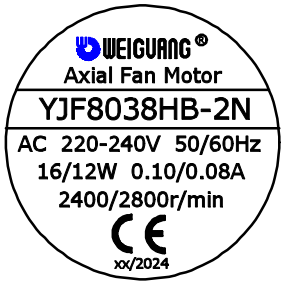

Label 铭牌（CCC）

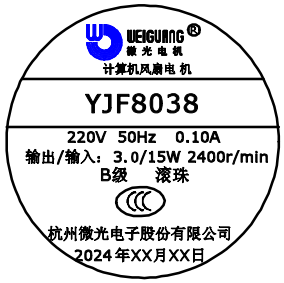

				DECIMAL	TOLERANCE		SIGN	DATE
				X	±0.5	DRN.BY	SHENTAO	26/01/2024
				X.X	±0.25	CHD.BY		
				X.XX	±0.15	ENG.BY		
REV.	DESCRIPTION	APPROVED	DATE	ANGLE	±3°	APP.BY		

TITLE

YJF8038HB

PROJECTION

A4

SCALE：

SHEET：1 of